平成２１年度全国高等学校総合体育大会サッカー競技大会
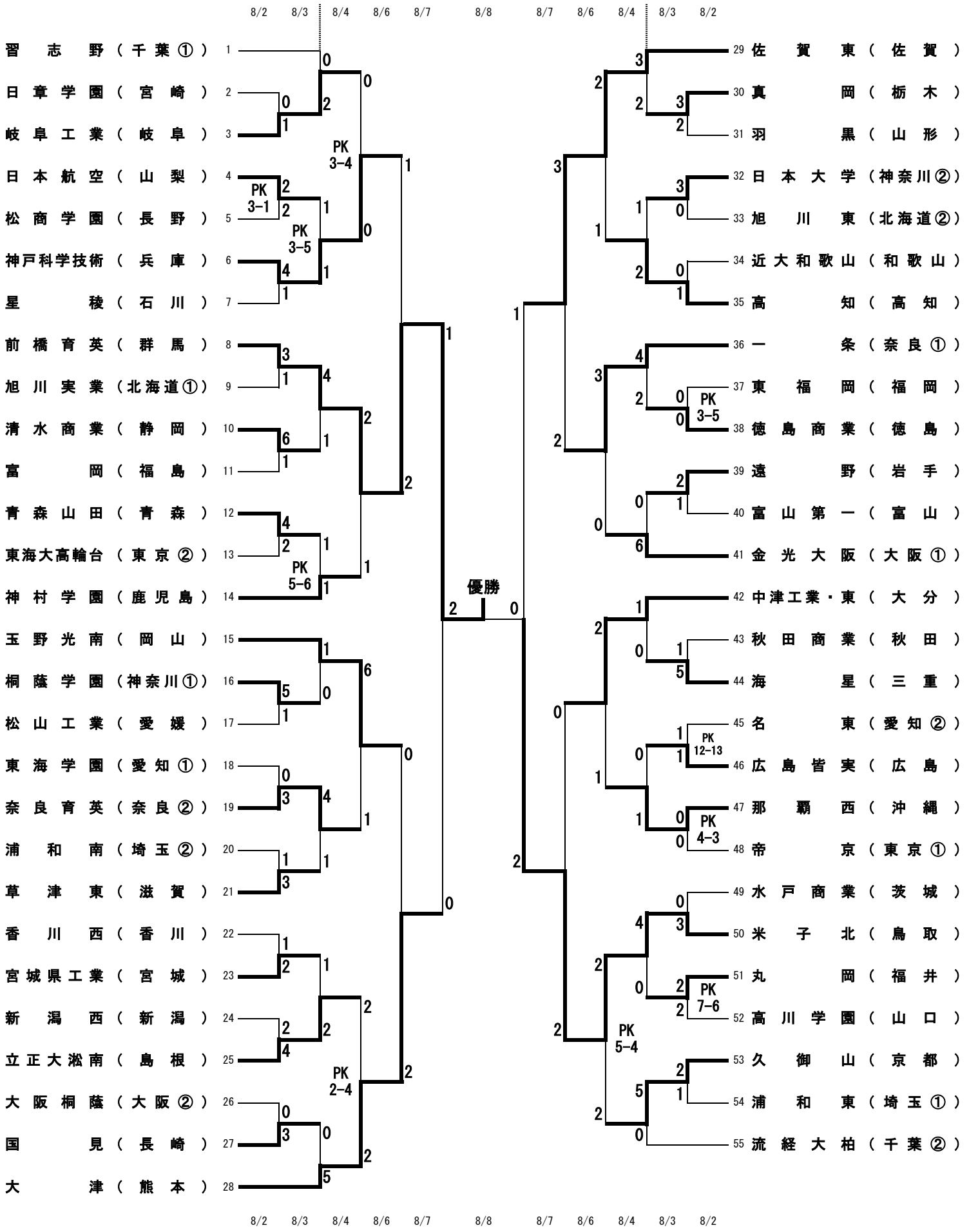
勝ち上がり表